X3

CARATERÍSTICAS TÉCNICAS

SOBRES

Sobre en tablero de aglomerado recubierto por melamina antireflejos, antiarañazos y de fácil limpieza, de 25 mm de espesor, canteado en los 4 lados con ABS antigolpes de 2 mm, acabado a juego. Densidad del panel: 670/730 kg/m^3

Acabados:

ESTRUCTURA METÁLICA

Patas y viguetas en chapa de acero barnizado epoxi.

Acabados:

Vigueta solo en acabado aluminizado.

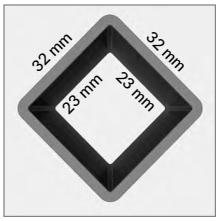

Pata en perfil tubular de acero de sección cónica y romboidal, sección inferior 23x23mm y superior 32x32mm, espesor 2 mm.

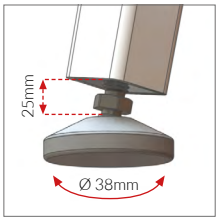

Pies niveladores articulados en acero con base antiarañazos estampada en poliamida negro. Diámetro 3,8cm, ajuste 0-2,5cm.

ESTRUCTURA DE MADERA Y METAL

Travesaños y largueros longitudinales en tubo da acero barnizados epoxi. Patas mixtas en madera y metal:
- parte superior en tubo de acero barnizados epoxi;
- parte inferior en madera de fresno secado y barnizado efecto roble.

Acabados:

Vigueta solo en acabado aluminizado.

Parte superior de la pata en perfil tubular de acero de sección romboidal 32x32 mm, espesor 2 mm.

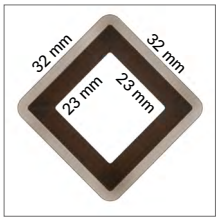

Parte inferior de la pata en madera de fresno secado de sección cónica romboidal, sección inferior 23x23mm y superior 32x32mm, espesor 2 mm.

Pies niveladores articulados en acero con base antiarañazos estampada en poliamida negro. Diámetro 3,8cm, ajuste 0-2,5cm.

MESA INDIVIDUAL

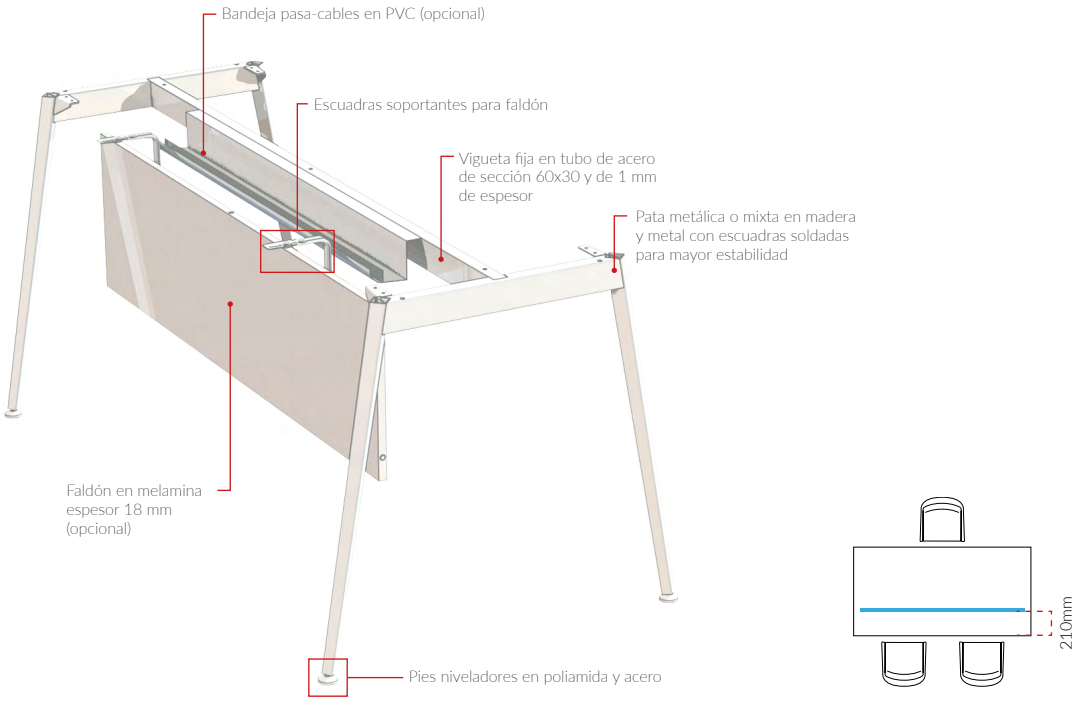

BENCH

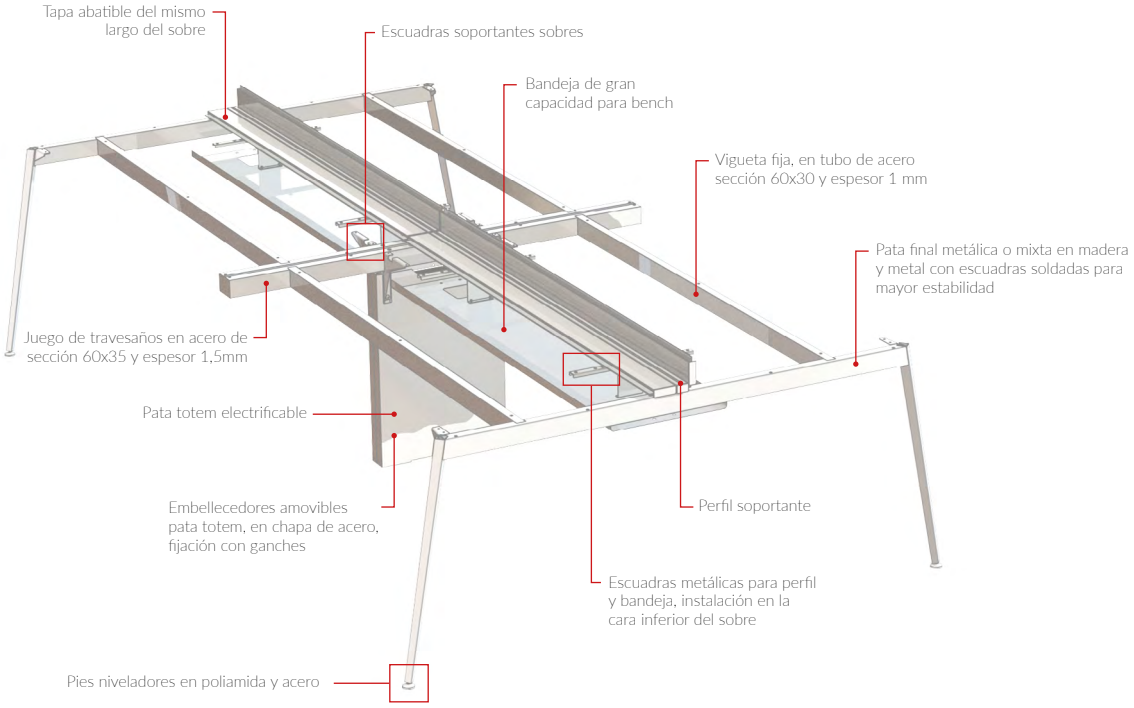

MESA DE JUNTAS

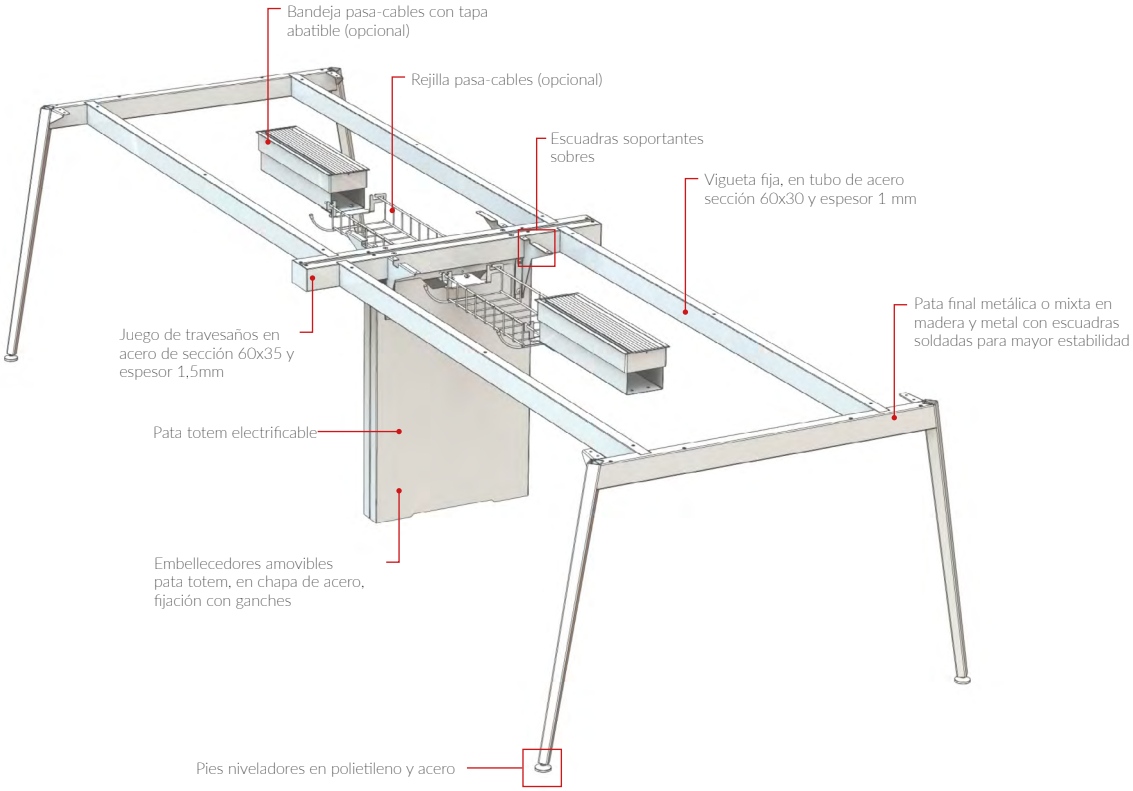

DETALLE: PATA TOTEM EN BENCH Y MESAS DE JUNTAS

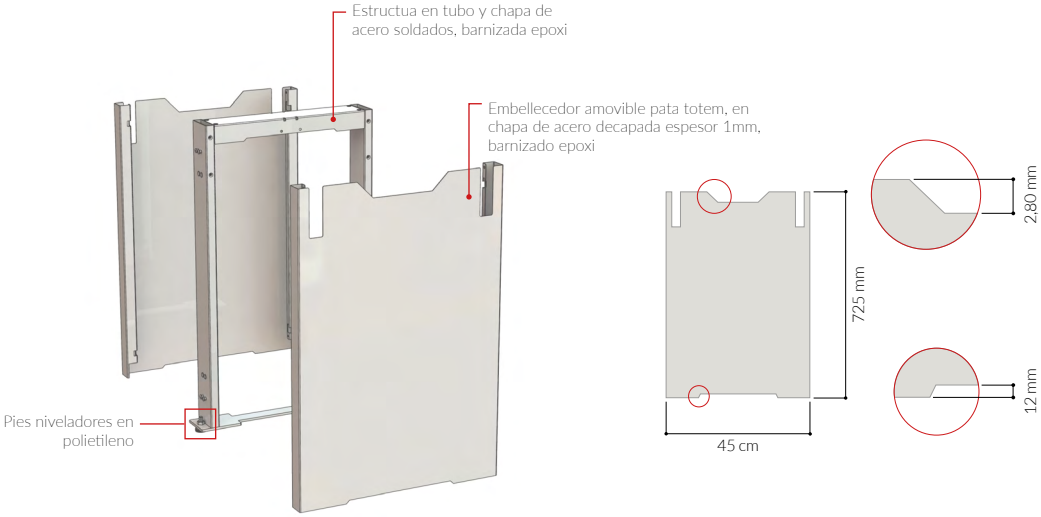

ESQUEMA DIMENSIONAL

MESAS INDIVIDUALES

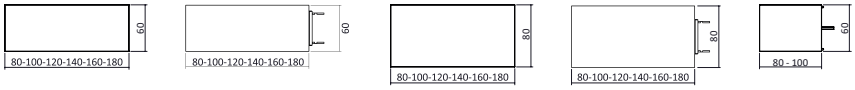

MESAS CON ARMARIO/BUCK H. MESA

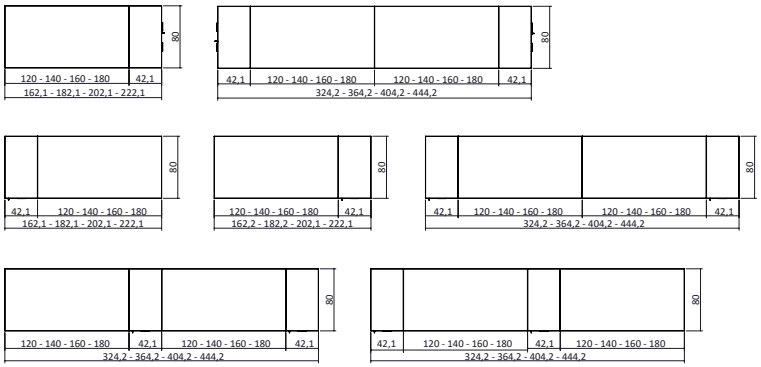

MESAS CON BOX OPERATIVO

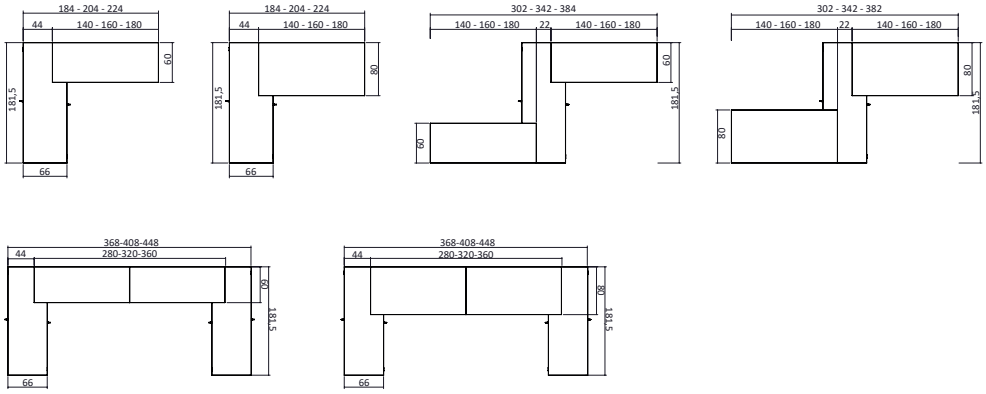

MESAS DE JUNTAS

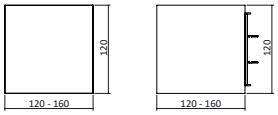

BENCH

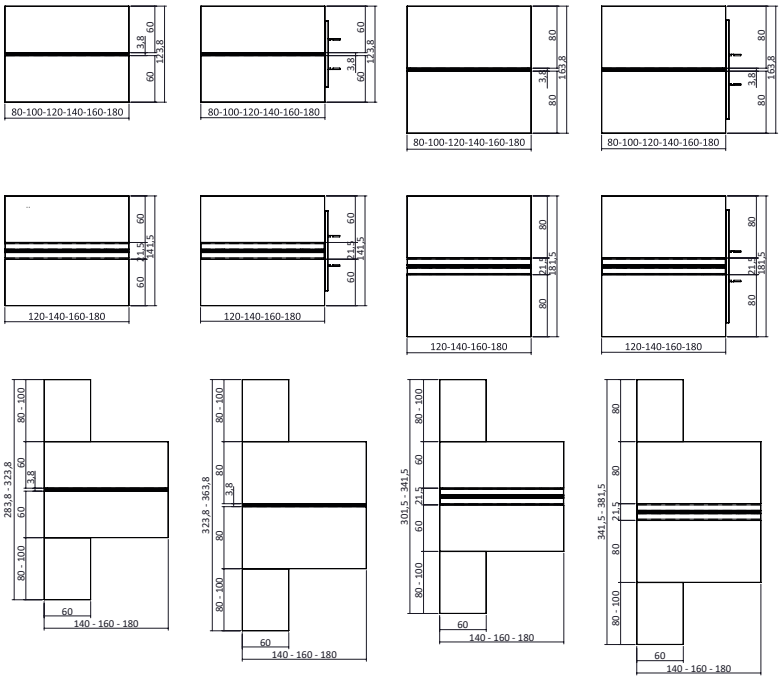

BENCH CON ARMARIOS/BUCKS H. MESA

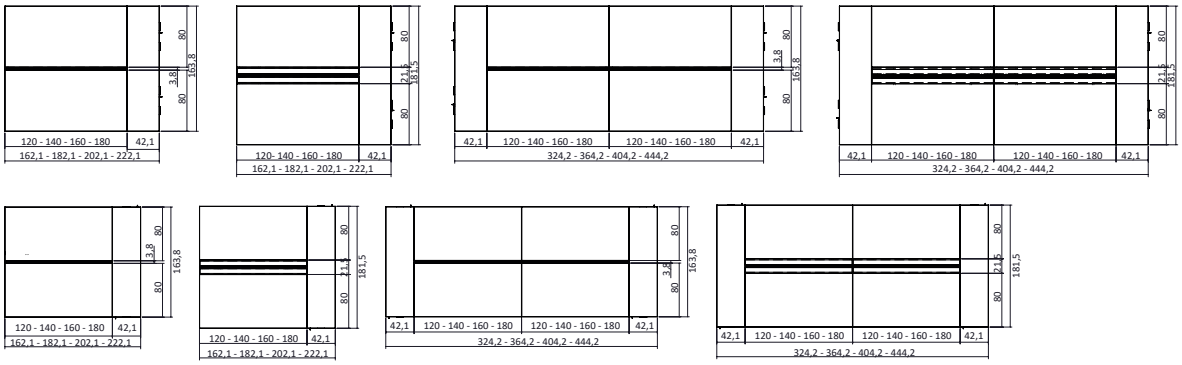

BENCH CON BOX OPERATIVO

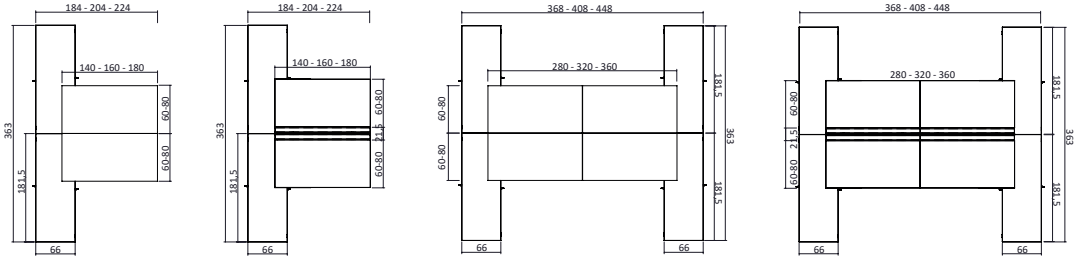

COMPONIBILIDAD

MESAS INDIVIDUALES

MESA INDIVIDUAL SENCILLA

1) Sobre mesa espesor 25mm
2) Vigueta fija en metal
3) Pata metálica o mixta en madera y metal

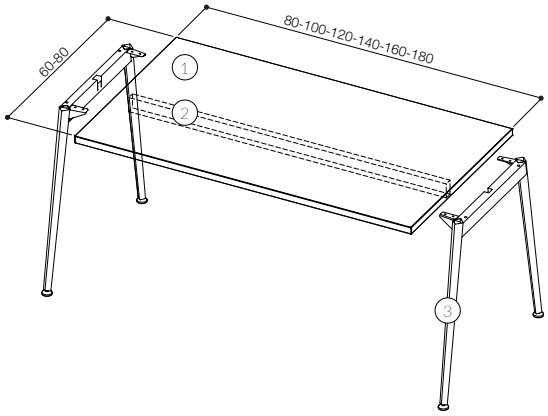

MESA INDIVIDUAL CON ARMARIO/BUCK H. MESA

1) Sobre mesa espesor 25mm
2) Vigueta fija en metal
3) Pata metálica o mixta en madera y metal
4) Escuadras metálicas para montaje armario/buck H. mesa
5) Armario o buck H. mesa

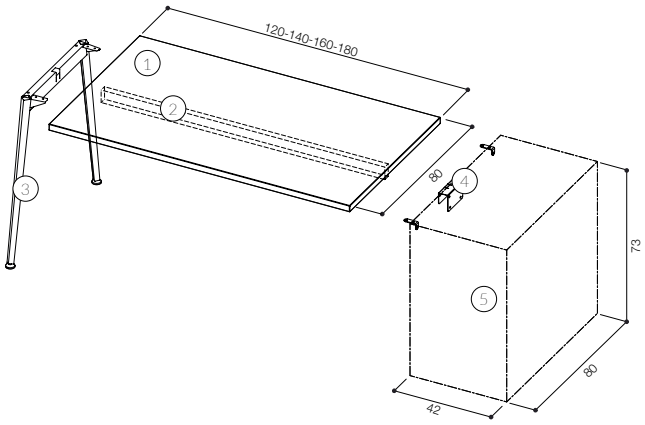

MESA INDIVIDUAL CON BOX

1) Sobre mesa espesor 25mm
2) Vigueta fija en metal
3) Pata metálica o mixta en madera y metal
4) Pata final para box operativo
5) Barra soportante para box
6) Box operativo
7)

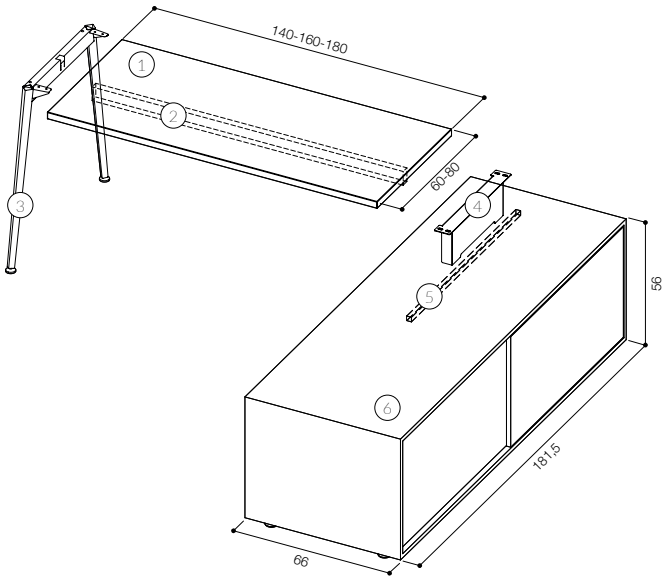

MESAS BENCH

BENCH

1) Sobre mesa espesor 25mm
2) Vigueta fija en metal
3) Pata final metálica o mixta en madera y metal para bench

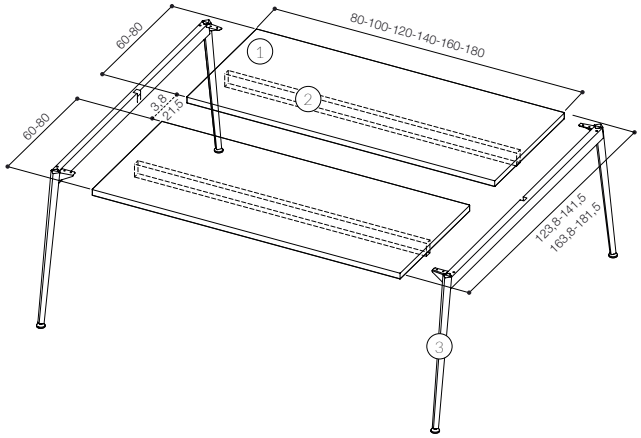

BENCH CON ARMARIO/BUCK H. MESA

1) Sobre mesa espesor 25mm
2) Vigueta fija en metal
3) Pata final metálica o mixta en madera y metal para bench
4) Escuadras para montaje armarios/bucks H. mesa
5) Juego de armarios/bucks H. mesa

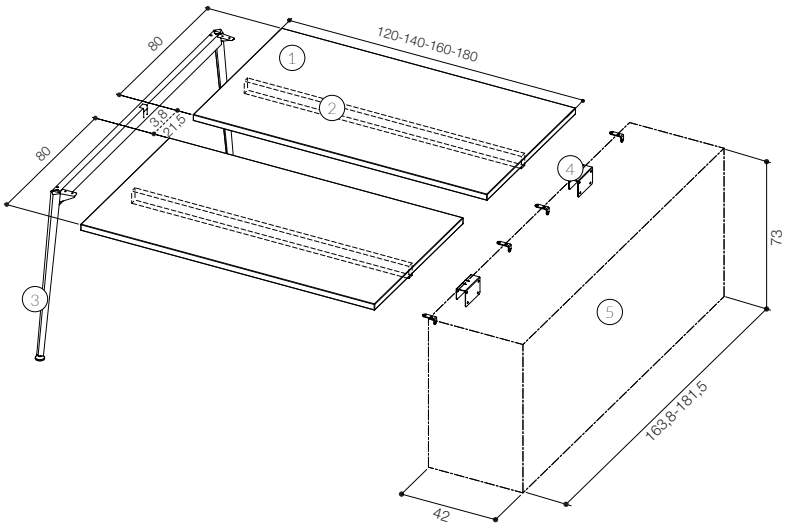

BENCH CON BOX

1) Sobre mesa espesor 25mm
2) Vigueta fija en metal
3) Pata final metálica o mixta en madera y metal para bench
4) Patas final en metal para box operativo
5) Barras soportantes para box
6) Juego de box operativos

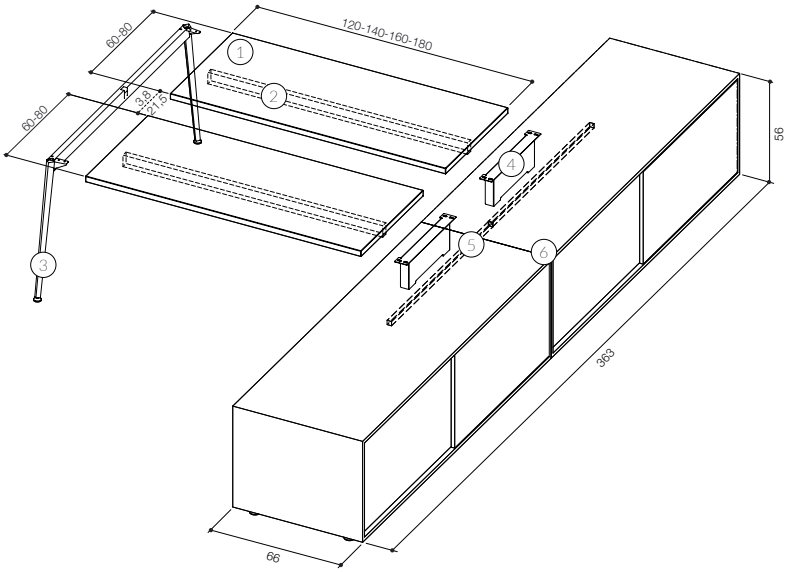

PERFIL CON DIVISORIAS Y SISTEMA DE ELECTRIFICACIÓN

1) Divisoria en melamina/tapizado/cristal satinado, con pinzas para instalación en el perfil soportante
2) Divisoria fonoabsorvente en poliéster termoformado, tapizada, con pinzas para instalación en el perfil soportante

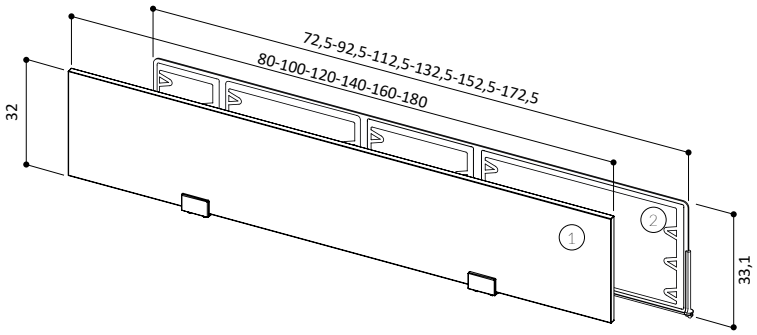

OPCIONES DE INSTALACIÓN

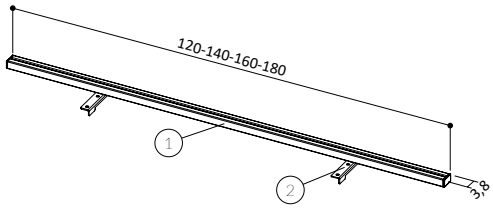

Perfil en metal para mesa individual o bench con hueco de 3,8cm

1) Perfil soportante para divisoria
2) Juego de escuadras metálicas para montaje perfil soportante, instalación en la cara inferior del tablero

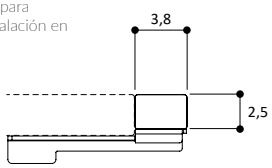

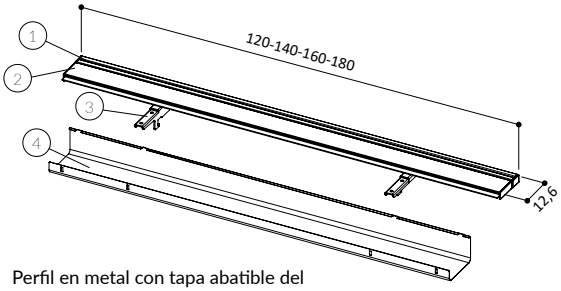

Perfil en metal con tapa abatible del mismo largo del sobre y bandeja de gran capacidad para mesa individual

1) Perfil soportante para divisoria
2) Tapa abatible del mismo largo del sobre para acceso al cableado
3) Juego de escuadras metálicas para montaje perfil soportante y bandeja de gran capacidad, instalación en la cara inferior del tablero
4) Bandeja de gran capacidad en metal

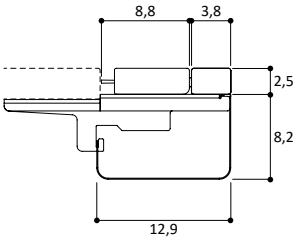

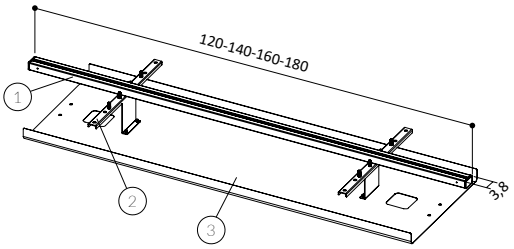

Perfil en metal con bandeja de gran capacidad para bench con hueco de 3,8cm

1) Perfil soportante para divisoria
2) Juego de escuadras metálicas para montaje perfil soportante y bandeja de gran capacidad, instalación en la cara inferior del tablero
3) Bandeja de gran capacidad en metal

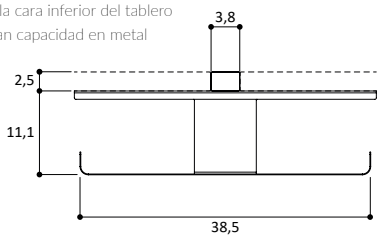

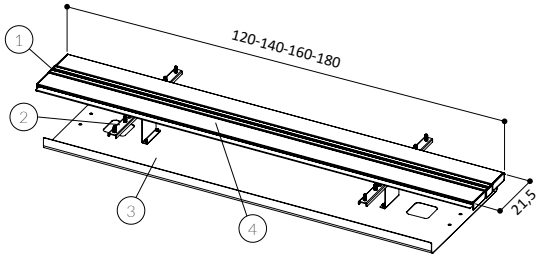

Perfil en metal con juego de tapas abatibles del mismo largo del sobre y bandeja de gran capacidad para bench con hueco de 21,5cm

1) Perfil soportante para divisoria
2) Juego de escuadras metálicas para montaje perfil soportante y bandeja de gran capacidad, instalación en la cara inferior del tablero
3) Bandeja de gran capacidad en metal
4) Tapa abatible del mismo largo del sobre para acceso al cableado

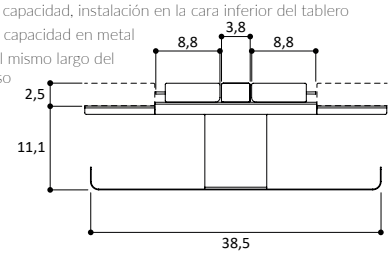

SCREEN CON SISTEMA DE ELECTRIFICACIÓN

1) Marco perimetral en aluminio
2) Panel de relleno fonoabsorvente en poliéster termoformado, revistido con tejido (tapizado)
3) Panel de relleno (distintos materiales):
   - panel atamborado recubierto por melamina;
   - panel atamborado recubierto por melamina y revistido con tejido (tapizado);
   - panel en melamina con veta;
   - panel en melanina + paneles en espuma de poliuretano con base de polietileno revestidos con tejido fonoabsorvente;
   - policarbonato;
   - metacrilato.

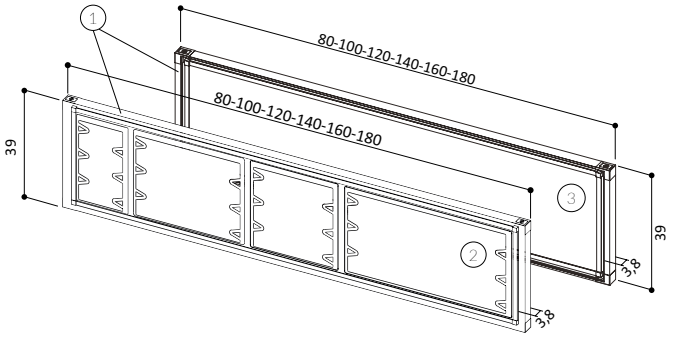

OPCIONES DE MONTAJE SCREEN PARA MESAS INDIVIDUALES O BENCH

Escuadras de soporte para screen para mesas individuales o bench

1) Juego de escuadras metálicas para montaje screen, instalación en la cara inferior del tablero

N.B.: utilizar conjuntamente con el Screen (divisoria con marco no incluida)

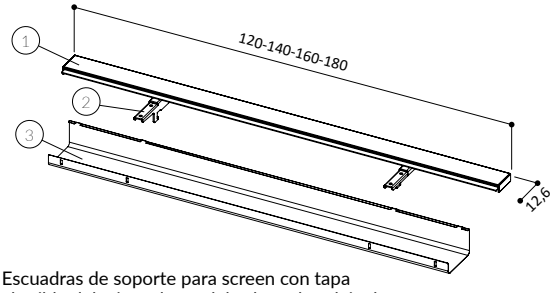

Escuadras de soporte para screen con tapa abatible del mismo largo del sobre y bandeja de gran capacidad para mesa individual

1) Tapa abatible del mismo largo del sobre para acceso al cableado
2) Juego de escuadras metálicas para montaje screen y bandeja de gran capacidad, instalación en la cara inferior del tablero
3) Bandeja de gran capacidad en metal

N.B.: utilizar conjuntamente con el Screen (divisoria con marco no incluida)

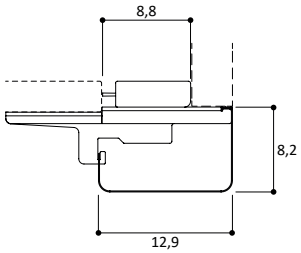

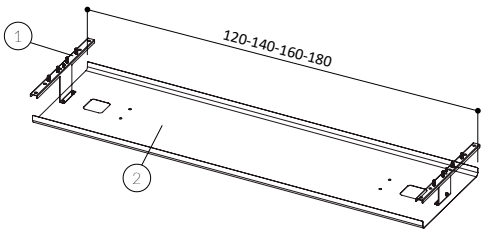

Escuadras para screen y bandeja de gran capacidad para bench con hueco de 3,8cm

1) Juego de escuadras metálicas para montaje screen y bandeja de gran capacidad, instalación en la cara inferior del tablero
2) Bandeja de gran capacidad en metal

N.B.: utilizar conjuntamente con el Screen (divisoria con marco no incluida)

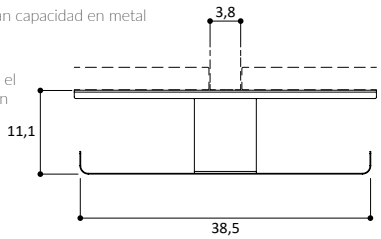

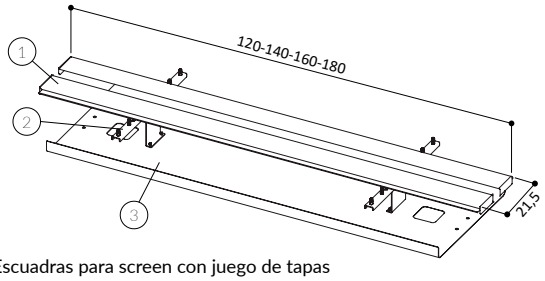

Escuadras para screen con juego de tapas abatibles del mismo largo del sobre y bandeja de gran capacidad para bench con hueco de 21,5cm

1) Tapa abatible del mismo largo del sobre para acceso al cableado
2) Juego de escuadras metálicas para montaje screen y bandeja de gran capacidad, instalación en la cara inferior del tablero
3) Bandeja de gran capacidad en metal

N.B.: utilizar conjuntamente con el Screen (divisoria con marco no incluida)

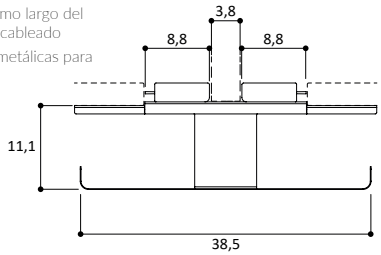

ACCESORIOS Y COMPLEMENTOS

Pasa-cables en ABS ø 60mm

Bandeja pasa-cables con tapa abatible Flip-top

Bandeja pasa-cables en PVC

Rejilla pasa-cables en varilla de acero con soportes

Bandeja de gran capacidad para bench

Subida de cables metálica, tipo totem

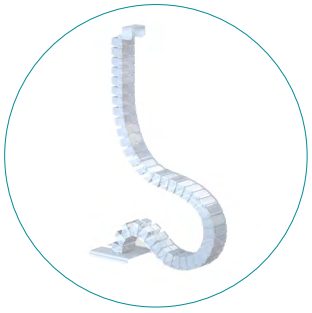

Subida de cables en ABS opalino, tipo vértebra

Rejilla pasa-cables para mesa de juntas modular

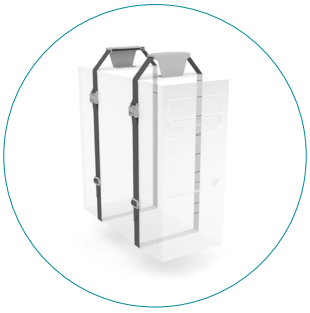

Soporte CPU en tubo

Perfil para accesorios y accesorios para papeleria

Faldón en tablero de aglomerado recubierto por melamina

SOSTENIBILIDAD Y CERTIFICADOS

RECYCLING

MATERIALES Y RECICLABILIDAD

Los paneles utilizados para la fabricación de la gama X3 proceden exclusivamente de madera 100% reciclada y cumplen con los requisitos de la emisión de formaldehído (Certificado CATAS Quality Award **CARB**).
Las résinas utilizadas en los paneles y en el papel melamínico no contienen substancias SVHC (según el listado ECHA actualizado en fecha 12/01/2017).

MESA CON ESTRUCTURA EN METAL CON FALDÓN EN MELAMINA

	Reciclable post-consumo
Madera	100%
Plástico	100%
Metal	100%
Mixto	si eliminado a través de empresas especializadas

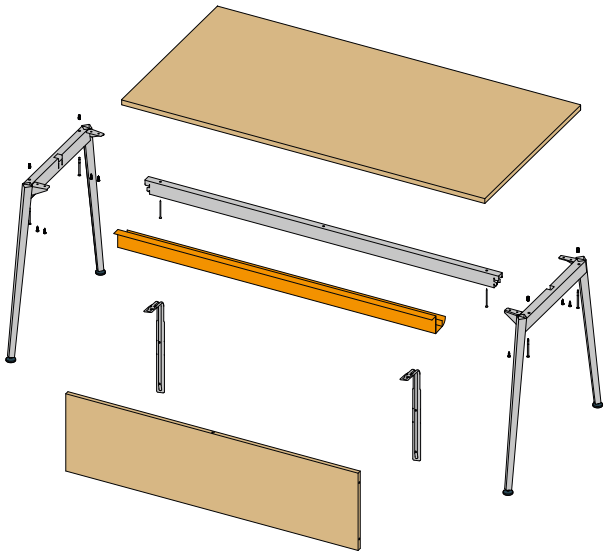

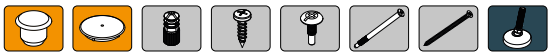

CERTIFICADOS

Quadrifoglio Group pone especial cuidado a los temas de calidad y seguridad para ofrecer un producto y un servicio a la altura de las expectativas de mercado, dedicación confirmada por la obtención de los certificados UNI EN ISO 9001/2008, UNI EN ISO 14001/2004 y UNI EN ISO 45001/2018. En el respeto y en la defensa del medio ambiente, nuestros productos están certificados y garantizados por FSC™ y PANEL ECOLÓGICO.

COMPANY WITH MANAGEMENT SYSTEM CERTIFIED BY DNV GL
= ISO 9001 =
= ISO 14001 =
= ISO 45001 =

FSC
www.fsc.org
FSC™ C126046
The mark of responsible forestry

GUARANTEED ECOLOGICAL PANEL 100% RECYCLED WOOD

ENERGÍA LIMPIA

La empresa ha realizado la instalación de un sistema fotovoltaico que gracias a 4.500 paneles en una superificie de 7.350m2 cubre casi la totalidad de la planta productiva. El sistema puede generar 1Mw de energía limpia, silenciosa, segura para el medio ambiente y que no produce residuos. La gran capacidad productiva del sistema permite la reducción de las emisiones a la atmósfera de sustancias contaminantes y de las que favorecen el efecto invernadero, ahorrando cada año 180 toneladas de petróleo, 440 toneladas de CO2, 514 de dióxido de azufre, 488 kgs de óxido de nitrógeno y 23 kgs de polvos.

TRASPORTE

Los embalajes se han mejorado para reducir los volúmenes. Se gestionan y organizan las cargas de forma responsable con el fin de optimizar el transporte para así limitar las emisiones a la atmósfera.